Tellerfuß für Mittelposition

Für alle Paravents – Montageanleitung

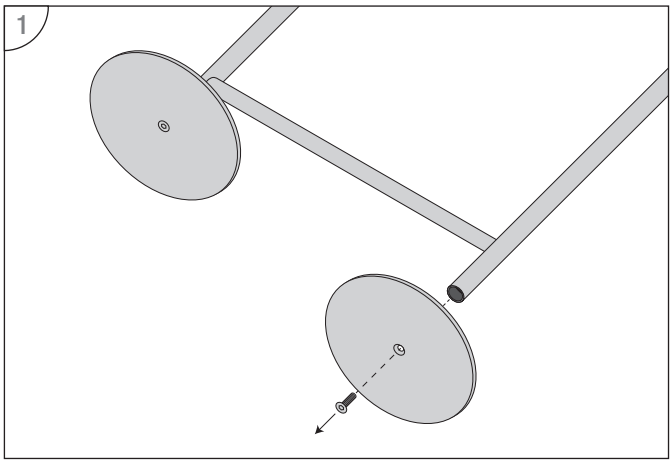

Demontage eines vorhandenen Tellerfußes.

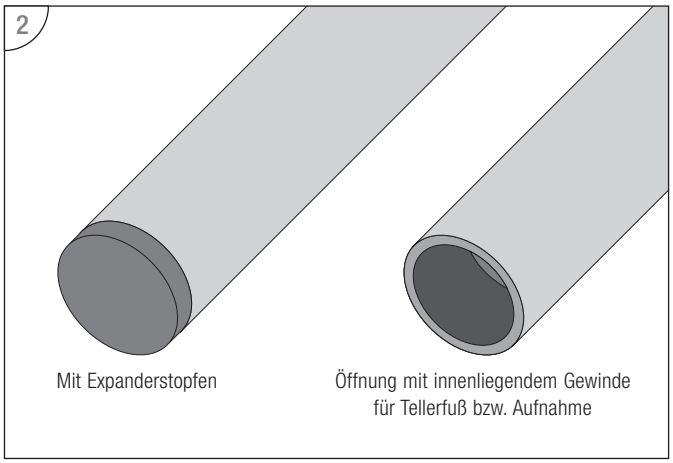

Ein vorhandener Expanderstopfen (Kappe) muss herausgezogen werden.

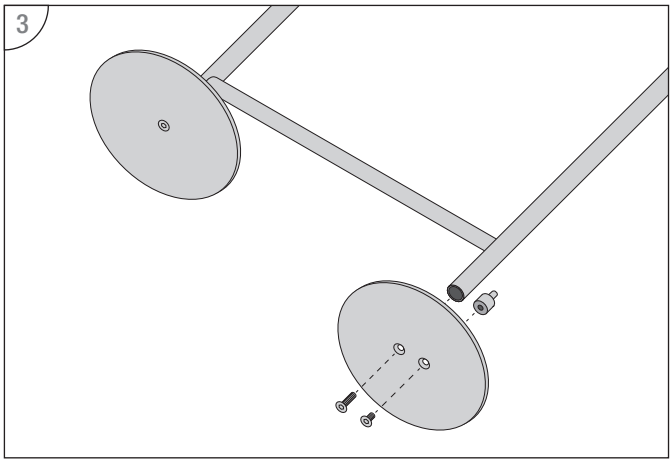

Montage des Tellerfußes für Mittelposition.

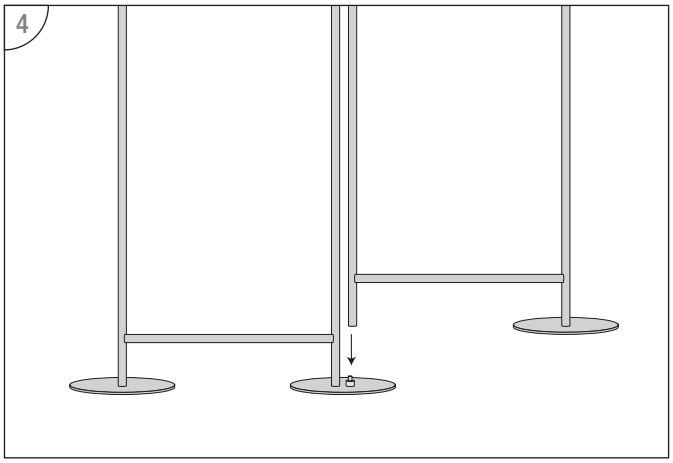

Verbinden der Elemente.

Abb. 1: Entfernen Sie den Tellerfuß, welcher ersetzt werden soll. Lösen Sie hierzu die Senkkopfschraube auf der Unterseite des Tellerfußes mit Hilfe eines Inbusschlüssels.

Abb. 2: Sollte ein Expanderstopfen (Kappe) anstelle eines bereits montierten Tellerfußes vorhanden sein, muss dieser herausgezogen werden.

Abb. 3: Verschrauben Sie nun den Tellerfuß für Mittelposition von unten anstelle des alten Tellerfußes bzw. des Expanderstopfens. Verwenden Sie hierfür die längere Senkkopfschraube. Mit der kurzen Senkkopfschraube wird die zylinderförmige Aufnahme von unten am entsprechenden Tellerfuß verschraubt.

Abb. 4: Stellen Sie den so vorbereiteten Paravent auf. Entfernen Sie beim Erweiterungselement ebenfalls Kappe bzw. Tellerfuß und setzen Sie dessen Rohrende von oben auf die zylinderförmige Aufnahme des Tellerfußes für Mittelposition. Montieren Sie danach die Verbinder wie in der Anleitung Ihres Paravents beschrieben.

Hinweis:

Nach Positionsänderungen des Paravents sollte der feste Sitz der Verbindungsschrauben überprüft werden.

HEY-SIGN GmbH
Insterburger Straße 18
40670 Meerbusch
Germany
www.hey-sign.de
service@hey-sign.de

Disc base for mid-position

For all room dividers – assembly instruction

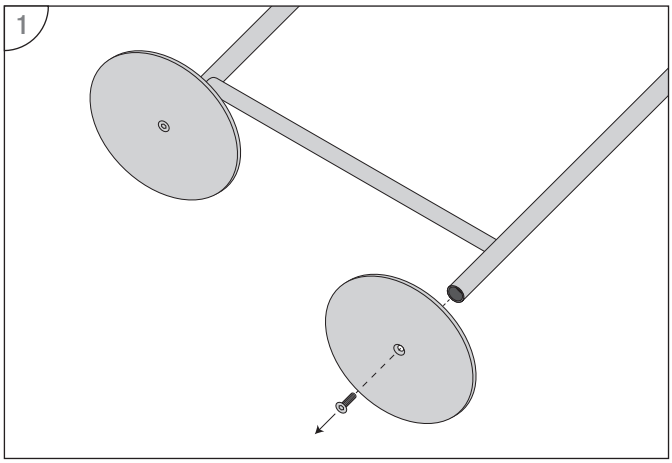

Disassembly of an existing disc base.

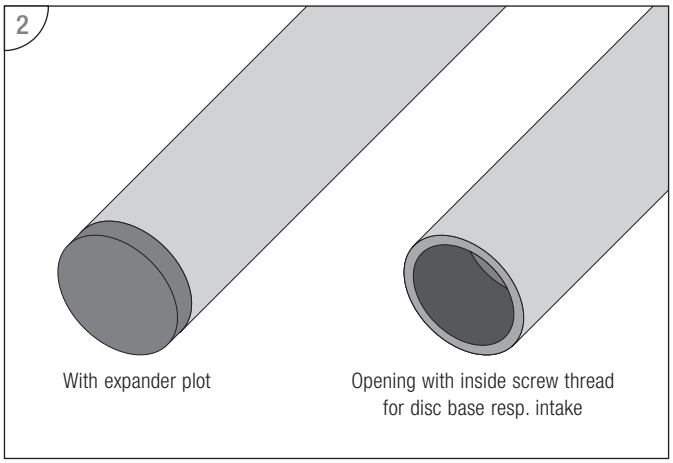

An existing expander plot (cap) must be pulled out.

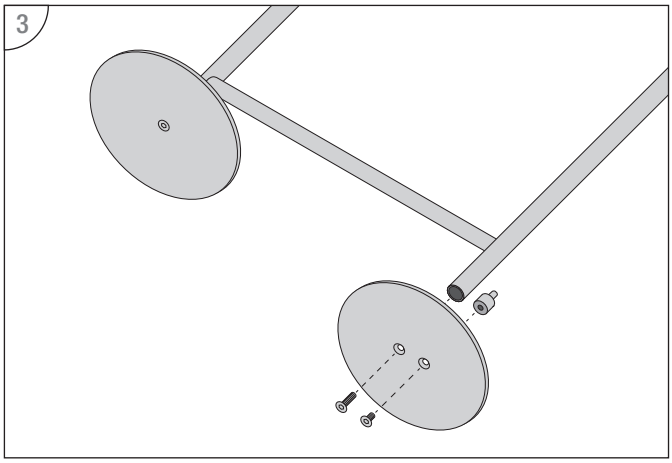

Assembly of the disc base for mid-position.

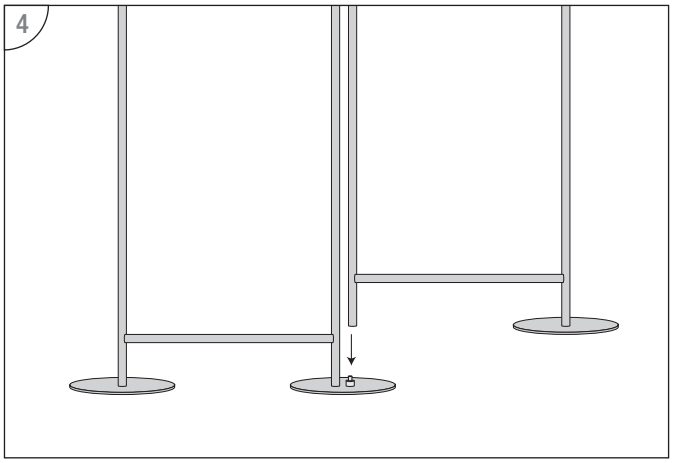

Connecting the elements.

Sketch 1: Remove the disc base which shall get replaced. For that, loosen the countersunk head screw on the bottom of the disc base by means of a hex-wrench.

Sketch 2: Should an expander plot (cap) exist instead of an already assembled disc base, this cap must be pulled out.

Sketch 3: Screw the disc base for mid-position now from the bottom instead of the old disc base resp. of the expander plot. For that, use the longer countersunk head screw. With the short countersunk head screw the cylindrical adapter gets screwed from the bottom to the respective disc base.

Sketch 4: Position the room divider prepared this way. Remove the cap resp. the disc base at the additional element too, and place the pipe end from the top onto the cylindrical adapter of the disc base for mid-position. Assemble the connectors afterwards as described in the instruction of your room divider.

Note:

When changing the position of the room divider, please check the firm fit of the connecting screws.

HEY-SIGN GmbH
Insterburger Straße 18
40670 Meerbusch
Germany
www.hey-sign.de
service@hey-sign.de